Gebruiksaanwijzing

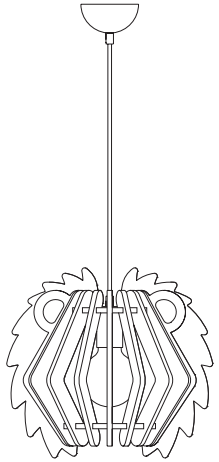

Lumifelt
Friends *Leo*

Lamp installeren

Stap 1
Draai de stelschroef met een schroevendraaier uit de trekontlasting. Steek dan de kabel van onderaf door de plafondkap en schuif de kap over de kabel heen.

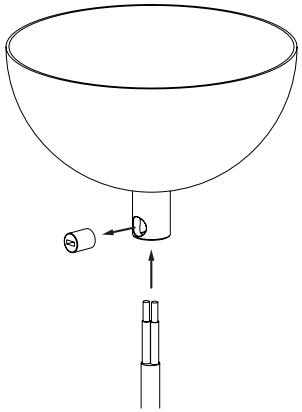

Stap 2
Steek het uiteinde van de kabel twee keer door het ophangoog, in de aangegeven richting.

Door de kabel verder door het ophangoog door te voeren, is de ophanghoogte van de lamp aan te passen.

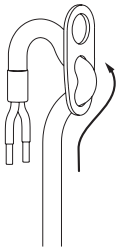

Stap 3
Hang de lamp met het ophangoog aan het plafond en wikkel het uiteinde van de kabel enkele keren om het ophangsnoer heen als een deel van de kabellengte over blijft.

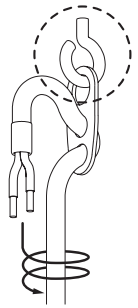

Stap 4
Sluit de kabel van de lamp aan op het stroomnet met de meegeleverde lasklemmen.

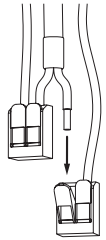

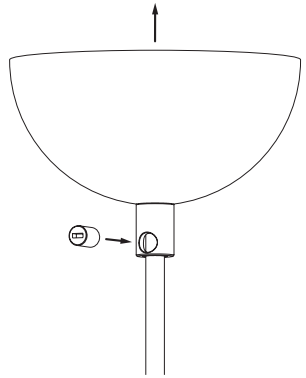

Stap 5
Schuif de plafondkap naar boven en duw deze tegen het plafond. Draai met een schroevendraaier de stelschroef in de trekontlasting.

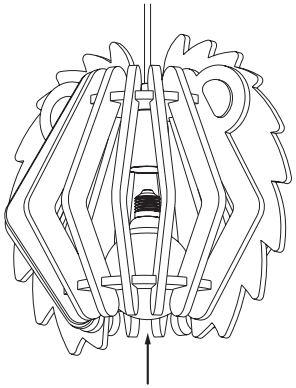

Stap 6
Plaats de (meegeleverde) lichtbron in de lamp. Gebruik enkel een lichtbron volgens onderstaand voorschrift.

E27 - Max. 40W - 230V - 50Hz

Stap 7
Zodra de lamp is ingedraaid, kan de lamp met een lichtschakelaar of (LED-)dimmer worden ingeschakeld.

Lamp ombouwen

Stap 1
Verwijder de dierenelementen door de lamp stevig vast te houden en het element voorzichtig los te trekken. Deze zitten in elkaar geklemd.

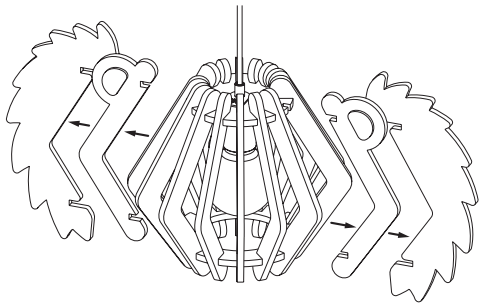

Stap 2
Plaats de vervangingsonderdelen terug in de lamp. Gebruik hiervoor de inkepingen zoals weergegeven.

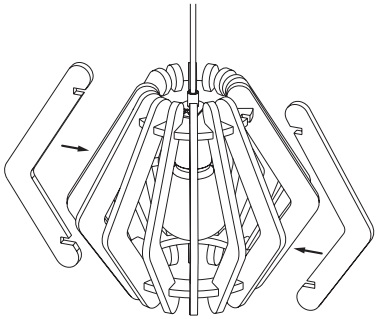

Stap 3
Hangt de lamp scheef? Geen zorgen! Door het vervangen van de onderdelen kan de lamp uit balans zijn. Pak de lamp stevig beet en schuif de trekontlasting in de richting waar de kap het meeste naar beneden hangt.

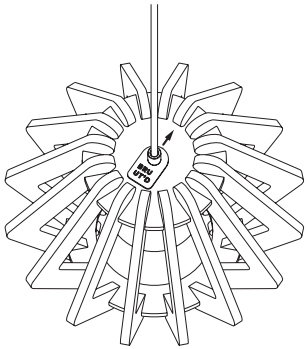

Gebruik
Dit product is enkel bedoeld voor gebruik binnenshuis, in droge vertrekken.

Onderhoud
Indien uw lamp na verloop van tijd stof heeft opgevangen, kunt u deze afnemen met een lichtvochtige doek. Zorg dat er geen vocht in de fitting komt.

Maak geen gebruik van (chemische) schoonmaakmiddelen. We kunnen niet garanderen dat het product hiermee terugkeert in de originele staat.

Veiligheidsvoorschriften
Belangrijke informatie
- Dit product kan gebruikt worden door kinderen vanaf acht jaar en door personen met verminderde fysieke, sensorische of mentale vaardigheden of gebrek aan ervaring en kennis indien zij onder toezicht staan of geïnstrueerd zijn in het veilig gebruik van het product, en de mogelijke gevaren begrijpen.
- Laat kinderen niet spelen met dit product.

GEVAAR voor kinderen
- Houd de verpakkingen weg bij kinderen. Kans op verstikking bij inslikken.

GEVAAR door elektrische shock
- Zorg voor gebruik dat het lichtnet voltage hetzelfde is als het voltage van het product: E27 - Max. 40W - 230V - 50Hz
- Gebruik het product niet indien het product beschadigd is.
- Vermijd contact met water en andere vloeistoffen.
- Open de fitting niet zonder schriftelijke toestemming van een medewerker van Bruutd.

Verwijderen
Oude apparaten mogen niet met het normale huishoudelijke afval worden weggegooid. Volgens Richtlijn 2012/19EU moet het apparaat aan het eind van de levensduur ordentelijk afgevoerd worden. Recyclebare onderdelen in het apparaat moeten gerecycled worden zodat belasting van het milieu voorkomen wordt.
Lever het oude apparaat gratis in bij een inleverpunt voor elektronisch afval of een recyclingcentrum. Gooi het verpakkingsmateriaal ook milieuvriendelijk weg, door deze in een papier- en/of plasticcontainer te deponeren.

Garantieverklaring
Bruutd garandeert dat de geleverde producten vanaf de datum van aanschaf door de gebruiker voor een periode van 3 jaar vrij zijn van defecten in materiaal en afwerking wanneer het artikel juist wordt geïnstalleerd en onderhouden zoals beschreven in de handleiding.

Uitsluitingen voor de garantie:
1. Normale slijtage en/of verkleuring als gevolg van normaal gebruik.

2. Schade veroorzaakt door externe oorzaken zoals vuur, water, verkeerd gebruik/ onderhoud of verkeerde installatie van het product.

Hulp nodig?
Kijk op bruutd.nl voor meer informatie of neem contact met ons op.

Mail: info@bruutd.nl
Telefoon: +31 (0)6 15 19 29 38

Lumifelt Friends collectie
Dit product is onderdeel van de Lumifelt Friends collectie. Benieuwd naar de andere producten? Kijk op onze website: bruutd.nl

Bruut'd
Bruut'd is een gedeponeerd handelsmerk van Designment.